Traducido del alemán al español - www.onlinedoctranslator.com

Actuador de interruptor Casambi doble 16A/165A

CSA2ip arriba Número de artículo: 10.751

maintronic

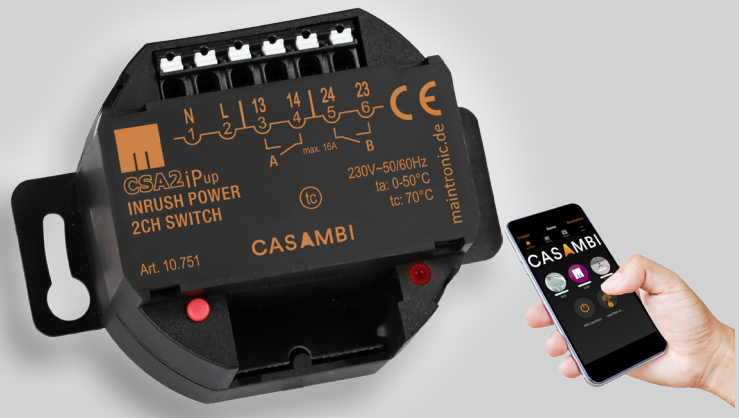

- **2 contactos normalmente abiertos 16 A 230 V CA**
- **Corriente de entrada de hasta 165 A/20 ms**
- **Relés biestables de ahorro energético**
- **Inalámbrico controlado por Casambi**
- **Funciones de temporizador enriquecidas**
- **Funciones de conmutación manual de 2 canales ***

Actuador interruptor de dos canales con contacto normalmente abierto para la integración de cualquier carga en la red inalámbrica Casambi. Para cargas con corrientes de entrada elevadas por debajo de aprox.

Reparto de carga pasiva (165A /20ms).

Automatice su entorno con sensores preparados para Casambi. Con tu tablet o smartphone controlar y configurar funciones como el control del tiempo es muy cómodo y sencillo.

Funciones de confort ampliadas como teclas largas, alternancia, escenas y funciones de grupo.

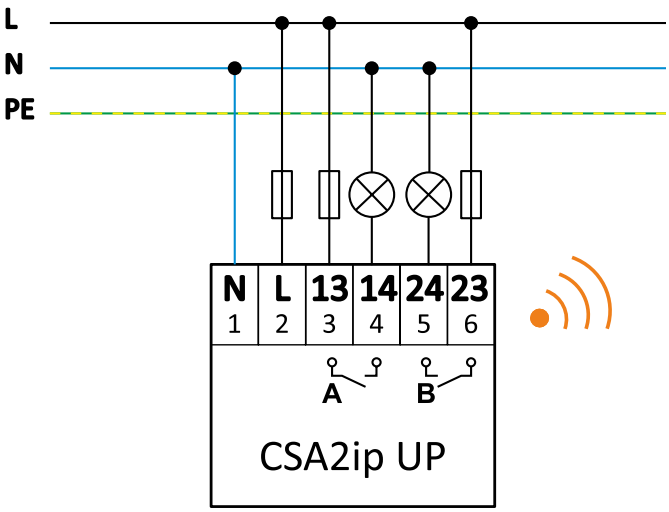

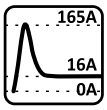

Alta corriente de irrupción

La corriente alcanza un máximo de 165 A.

Posibles contactos gratuitos

2 entradas normalmente abiertas.

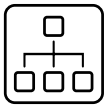

Dispositivos de grupo

Crear grupos para el control conjunto.

Funciones del temporizador

Corre ciegas con un tiempo específico.

Conmutadores inalámbricos habilitados para Casambi

Switch inalámbrico para instalaciones fijas.

Actuador de interruptor Casambi doble 16A/165A

CSA2ip arriba Número de artículo: 10.751

maintronic

Especificaciones		
suministrar		130...240 VCA 50/60 Hz
Tipo de conmutación		2 x 16 A/máx. 240 V CA
Fusible		Se requiere fusible externo de 16 A como máximo
El consumo de energía	Apoyar	0,22W
	Operación del interruptor	0,70W
Terminales y cableado	Empuje Phoenix en conexión de resorte	0,5 - 1,5 mm² fino / hilo único
		Cable fino de 0,5 - 0,75 mm² con casquillo
Controles e indicadores		Botón de dispositivo, LED de estado
Ambiente	Tipo de protección	IP20
	clase de protección	Clase II
	Temperatura ambiente ta	- 0°...+50° Celsius
	Temperatura crítica tc	70° centígrados
	Humedad	5 - 80% sin condensación
Protocolo	Casambi	Aplicación disponible para Android y Apple
diseño	Construcción	Carcasa empotrada
	Montaje	Instalación en cajas de conexiones.
	Dimensiones (Alto x ancho x fondo) mm	46.5x70(51)x30
	Peso	60g
	Instalación en techo	55mm de diámetro
Aduanas	Código SA/número TARIC	85365080

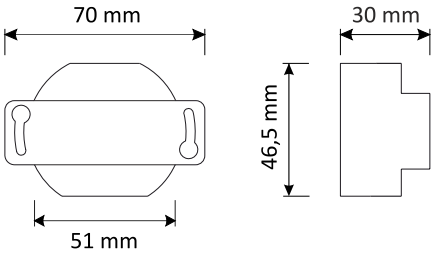

Dimensiones

Available on the App Store

GET IT ON Google Play

Fácil puesta en marcha y control mediante la aplicación Casambi

Tenga en cuenta para la automatización (*):

Actualmente existen restricciones para dispositivos multicanal en el firmware Casambi. El estado de conmutación de ambos circuitos de conmutación (A/B) no se puede guardar de forma independiente en una escena. Si en el proyecto son necesarias rutas de conmutación independientes, se deberían utilizar dos módulos.

Errores y errores tipográficos reservados. maintronic® GmbH Todos los derechos reservados. | www.maintronic.com

maintronic
Calle Carl Zeiss. 10-14
97424 Schweinfurt / Alemania
Tel. +49(0)9721-7766 0
Fax. +49(0)9721-7766 18
www.maintronic.de
info@maintronic.de