DESCRIPCIÓN

Cuerpo	Difusor
Al	PC

VK- INVISIBLE S 12 2700

Fuente de luz	Led SMD 2835
Lúmenes del sistema	660 lm
Potencia del sistema	12 W
Lúmenes de la fuente	1400 lm
Eficiencia luminosa	55 lm/W
Tensión	220 v
Angulo de apertura del haz	100º
CRI	>80
Temperatura de color	2700ºK
McAdam Step	<6
UGR	<19
Nivel de Protección	IP 54
Eficiencia energética	-
IK	-
Clase	I
Fijación	Suspendido
Medidas	A: D 110 mm B: 18 mm C: 35 mm D: 2000 mm
Perforación	-
Mov	Basculante 100º
Peso	-
Color	Negro
Control	ON-OFF
Garantía	2 años

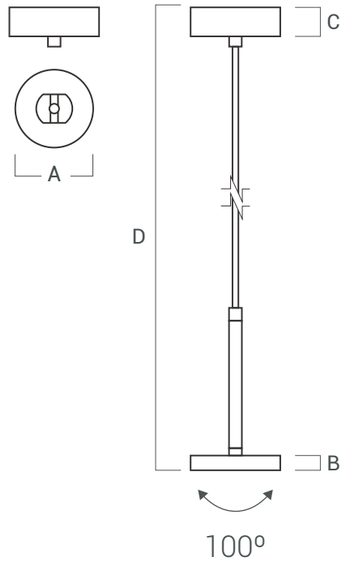

VERSIONES

VK-INVISIBLE S -12-2700 *(Incluye driver)*

La imagen puede no coincidir con la referencia. GRUPO VONDERK se reserva el derecho de modificación de alguno de los componentes que componen el producto. Los datos relativos al flujo, la potencia y la temperatura de color pueden estar sujetos a cambios del fabricante.

Tel: 54 11 6091-8780
www.grupovonderk.com.ar