DESCRIPCIÓN

SETRA es una colección de iluminación modular ágil y con personalidad, ofrece una variedad de posibilidades llenas de dinamismo y funcionalidad. Estos artefactos pueden utilizarse con lámparas GU-10 o con módulos, aportando opciones de uso y de economía.

Cuerpo	Difusor
Al	-

VK-SETRA-007JM

Fuente de luz	Para módulo SETRA o GU-10
Lúmenes del sistema	-
Potencia del sistema	-
Lúmenes de la fuente	-
Eficiencia luminosa	-
Tensión	-
Angulo de apertura del haz	-
CRI	-
Temperatura de color	-
McAdam Step	-
UGR	-
Nivel de Protección	IP 20
Eficiencia energética	-
IK	-
Clase	-
Fijación	Embutido en techo
Medidas	A: 85 mm B: 52 mm C: 145 mm
Perforación	Ø 85 mm (Sin marco)
Mov	-
Peso	-
Color	Blanco | Negro
Control	-
Garantía	2 años

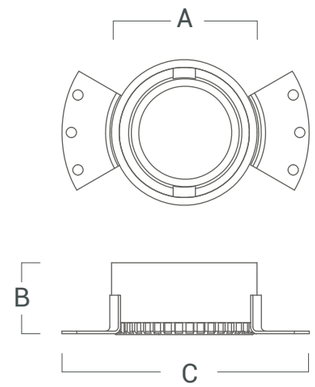

VERSIONES

VK-SETRA-007JM BL
VK-SETRA-007JM NG

ACCESORIOS (No incluidos)

VK-SETRA-AD-BL-00JFM
VK-SETRA-AD-NG-007JM

La imagen puede no coincidir con la referencia. GRUPO VONDERK se reserva el derecho de modificación de alguno de los componentes que componen el producto. Los datos relativos al flujo, la potencia y la temperatura de color pueden estar sujetos a cambios del fabricante.

Tel: 54 11 6091-8780
www.grupovonderk.com.ar